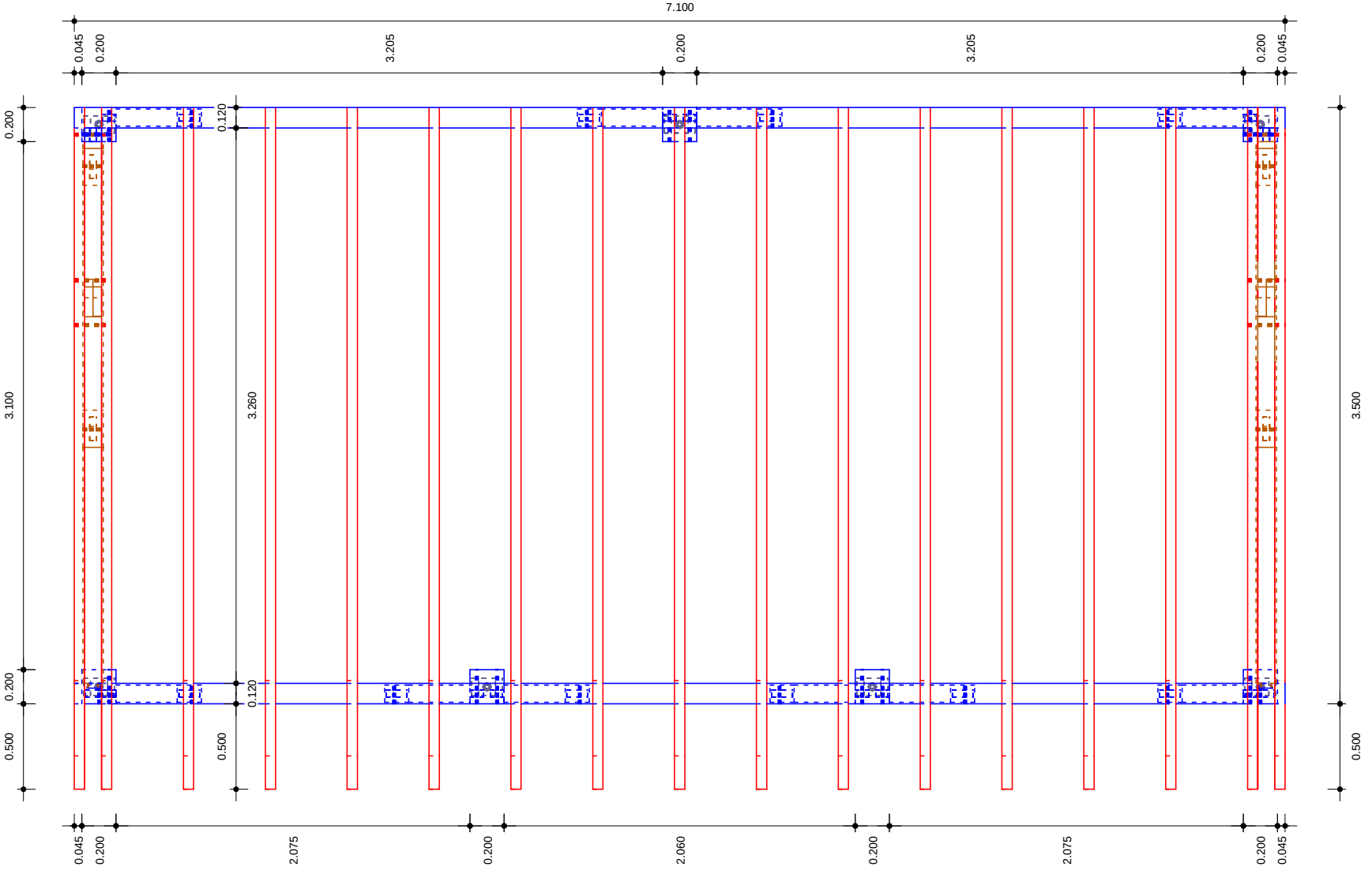
7.100
0.045
0.200
3.205
0.200
3.205
0.200
0.045
0.200
3.100
0.200
0.500
0.120
3.260
0.120
0.500
3.500
0.500
0.045
0.200
2.075
0.200
2.060
0.200
2.075
0.200
0.045

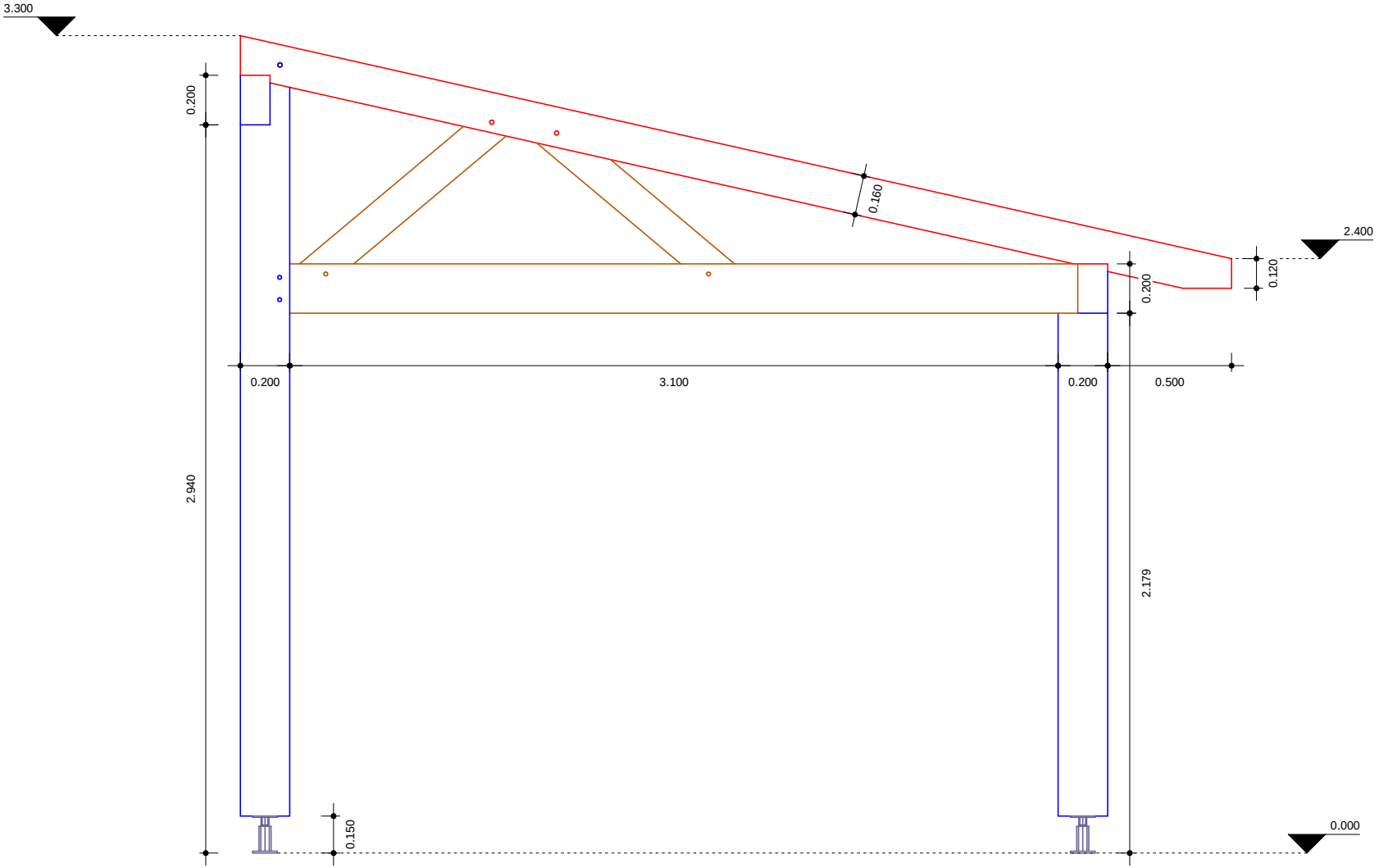
3.300
0.200
0.160
2.400
0.120
0.200
0.200
3.100
0.200
0.500
2.940
2.179
0.150
0.000

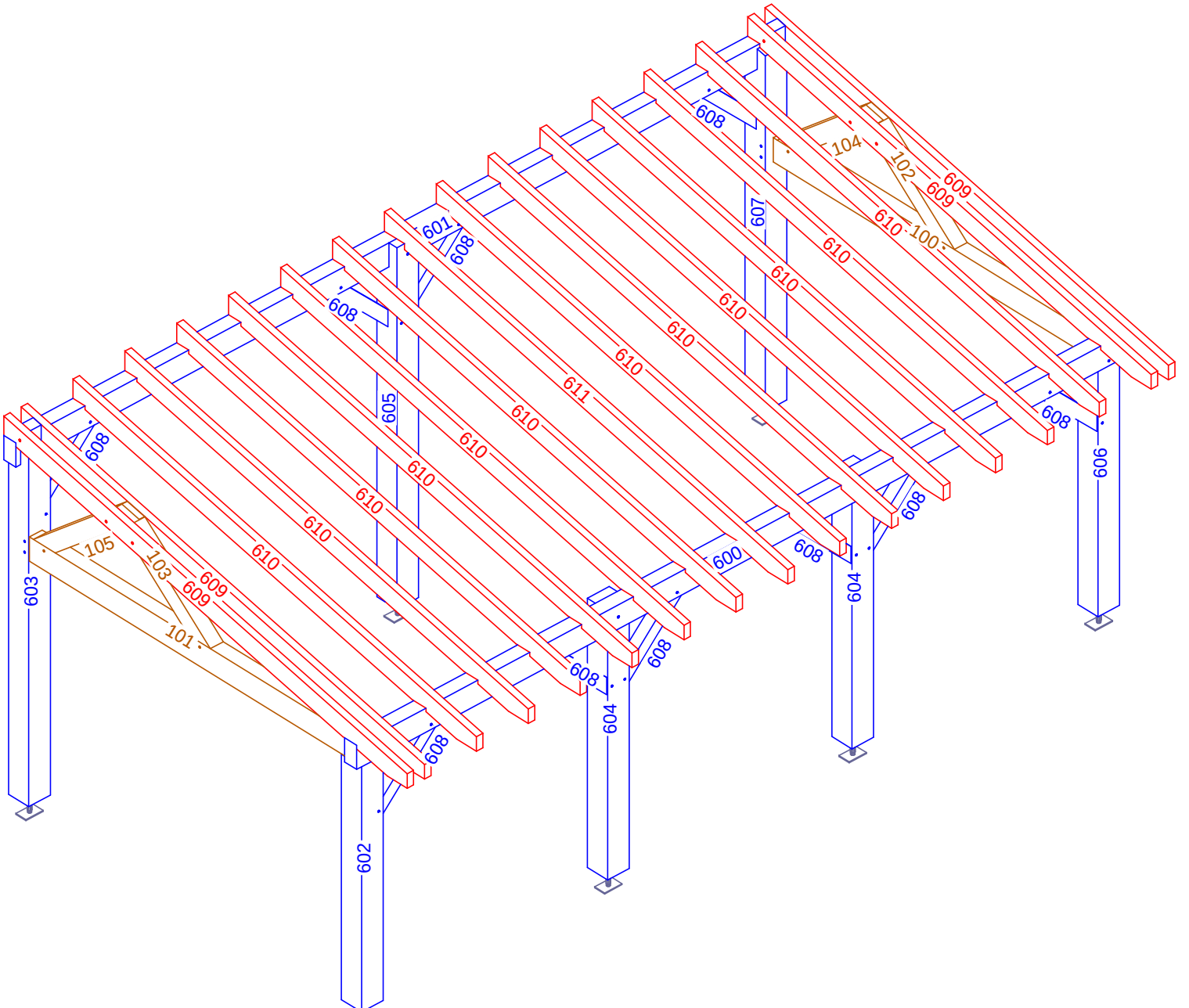
600
601
602
603
604
605
606
607
608
609
610
611
100
101
102
103
104
105

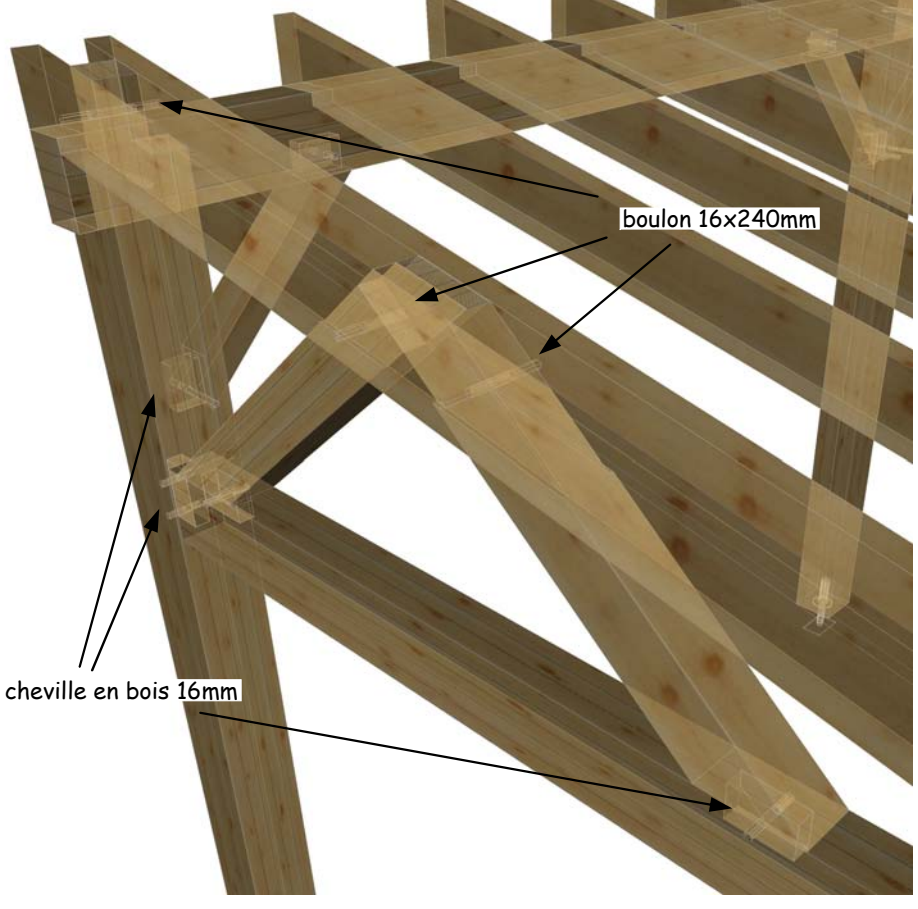
boulon 16x240mm
cheville en bois 16mm

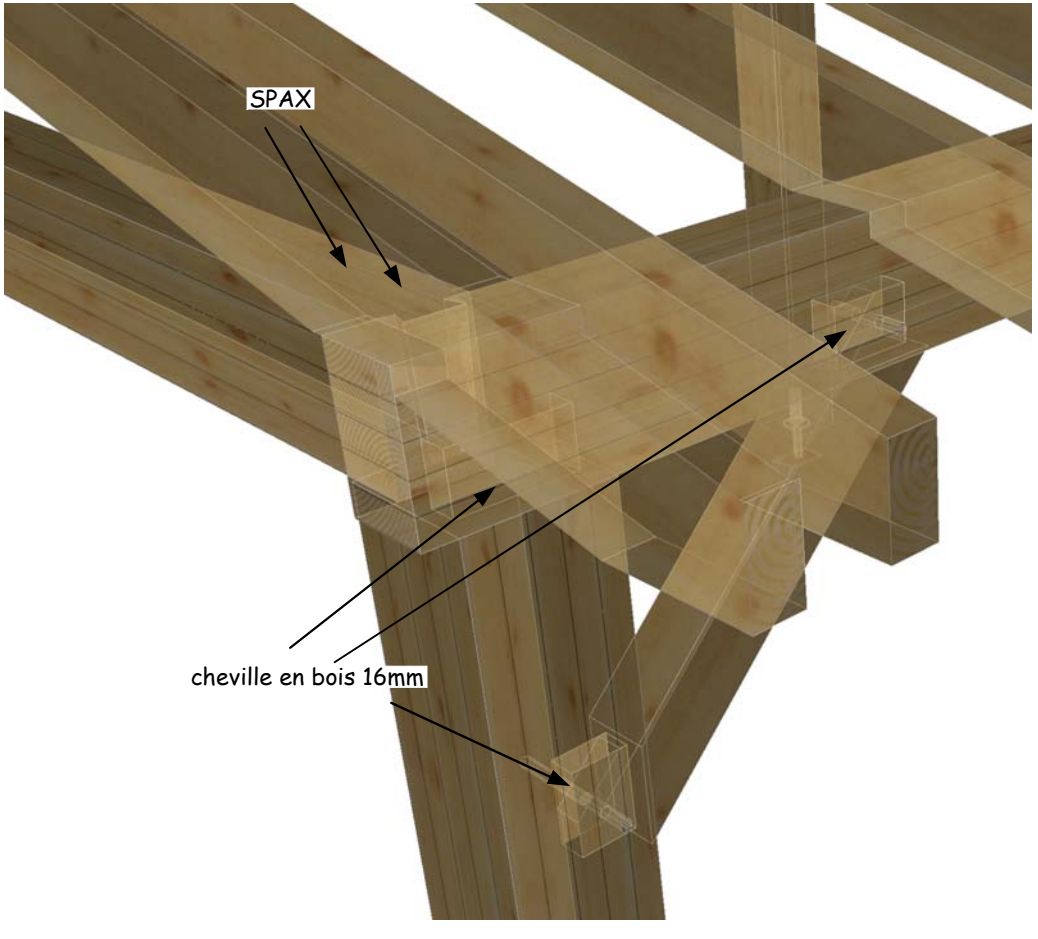
SPAX
cheville en bois 16mm